Foundations®

BABY CHANGERS MADE BY BABY EXPERTS.™

Fiche Technique

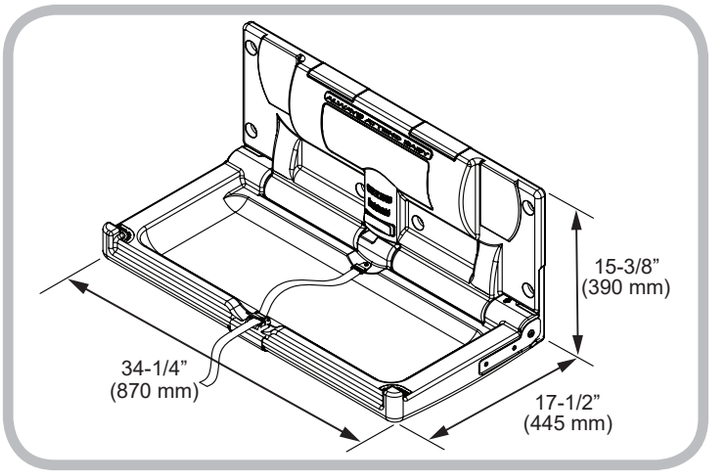

Table à langer horizontale Modèle 100-EH 5210089

- Corps en polyéthylène et extérieur en acier inoxydable
- Polyéthylène haute densité d’une résistance naturelle aux bactéries et facile à nettoyer ; boîtier du dessous en acier inoxydable 304 brossé.
- Modèle de série doté d’un distributeur de recouvrements double épaisseur intégré.
- Chaque distributeur peut contenir approximativement 50 recouvrements 036-LCR ou 036-NWL.
- Ceinture en nylon lisse avec revêtement en polyuréthane thermoplastique. Facile à désinfecter et réglable d'une seule main.
- Pratiques crochets pour sacs clairement étiquetés de chaque côté.
- Étiquettes de conformité à l’ANSI (ANSI Z535.3 et ANSI Z535.4) faciles à consulter et rédigées à partir des symboles de sécurités universels.
- Profil mince et compact conforme aux normes de l’A.D.A. ne dépassant le mur que de 102 mm (4 po).
- Enseigne de porte universelle comprise
- Mécanisme antichoc pneumatique assurant l’ouverture et la fermeture tout en douceur et sécuritaires
- Charnières support acier sur acier.
- Instructions étape par étape faciles à suivre et tous les accessoires de fixation.
- Propriétés antibactériennes conformes à la norme ASTM G21 : Aucune croissance bactérienne mesurable.
- Propriétés antifungiques conformes à la norme ASTM G21 : Aucune prolifération fongique mesurable.
- Conforme ou supérieur à la norme ASTM F2285 relative à la sécurité des tables à langer commerciales.
- Emballage de série : une table
- Garantie limitée : Ce produit est garanti contre tout vice de fabrication pour une période de cinq ans.

Blocage Recommandé

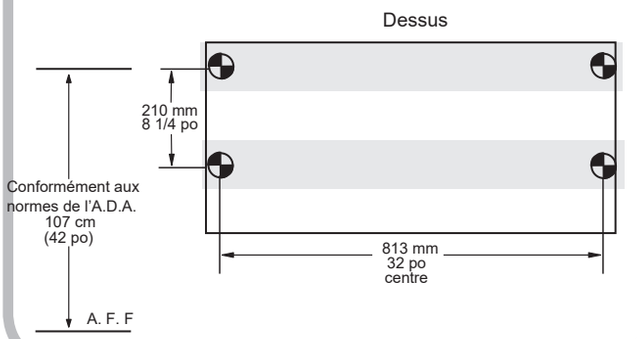

Spécifications Abrégées

Table à langer en polyéthylène et extérieur en acier inoxydable :

1. Produit acceptable : Table à langer modèle 100-EH, 5210089 de Foundations Worldwide inc.
2. Caractéristiques :
   a. Type : Corps en polyéthylène haute densité (PEHD) moulé et approuvé par la FDA.
   b. Sangle de protection pour l’enfant dotée d’une boucle à came réglable d’une seule main.
   c. Ceinture en nylon lisse avec revêtement en polyuréthane thermoplastique. Facile à désinfecter et réglable d'une seule main.
   d. Étiquettes de mise en garde imprimées en anglais, en français et en espagnol.
   e. Conforme aux exigences de la norme ASTM F2285 relative à la capacité de charge des tables à langer commerciales
   f. Corps entier en acier inoxydable 304 brossé de calibre 18
3. Conformité à l’A.D.A **:**

306.3 Espace libre pour les genoux
307.2 Dépassement maximal des objets en saillie
308.2 Portée avant
308.3 Portée latérale
309.4 Fonctionnement
902.3 Surface de travail
Conforme lorsque installé de la façon appropriée.

4. Étiquettes de sécurité conformes à la norme ANSI
5. Sections concernées conformes à la CPSIA

Renseignements relatifs à l’installation

- La table fermée ne dépasse que du mur de 101 mm (4 po)
- La surface à langer ouverte déborde du mur sur 432 mm (17 po) pendant l’usage.
- Les dimensions fermées hors tout sont de 881 mm (34-5/8 po) de largeur sur 432 mm (17 po) de hauteur.
- Le matériel de fixation a été conçu pour permettre l’installation de la table dans les immeubles existants ou dans les nouvelles constructions.

© 2019 Foundations® Worldwide, Inc. • 5216 Portside Drive • Medina, OH 44256, USA • Téléphone (330) 722 5033 • Télécopieur (330) 722 5037 www.foundations.com SB20003B